KÖNIG

THE BAKER'S CROWN

КОМБИ ЛАЙН

ПРОИЗВОДИТЕЛЬНОСТЬ И МНОГООБРАЗИЕ ПРОДУКТОВ ЗА ОТЛИЧНУЮ ЦЕНУ

RUS

ЗАКАЖИТЕ УСТАНОВКУ, ОТВЕЧАЮЩУЮ ВАШИМ ИНДИВИДУАЛЬНЫМ ПОТРЕБНОСТЯМ

„Я не знаю гарантированной дороги к успеху, но я знаю верный путь к неудаче: это желание всем угодить.“
Платон (400 год до Рождества Христова)

Более 50 лет Кёниг является специалистом с мировым именем по производству установок для мелкоштучных изделий. Только благодаря успеху наших заказчиков мы смогли добиться мирового признания. Вам нужно изо дня в день производить широчайшее многообразие продуктов высочайшего качества. Продукты, о которых сегодня ещё никто не знает, завтра могут стать бестселлером. Установки от Кёнига должны соответствовать этим требованиям! Именно для этих целей была разработана линия Комби Лайн - модульная линия, которая может быть адаптирована к вашим индивидуальным потребностям. Таким образом, Кёниг не стремится угодить сразу всем. Но мы хотим сделать для каждого именно то, что нужно именно ему. Всегда!

НЕ УПУСТИТЕ СВОЙ ШАНС

Линия Комби Лайн с самого начала была задумана и затем реализована как линия блочного построения. Именно вы определяете конфигурацию будущей линии, исходя из размеров помещения, потребностей рынка и ваших инвестиционных возможностей. Кёниг изготовит линию под ваш заказ. Если в последствии возникнет потребность в производстве других изделий или в расширении автоматизации процесса, то установка может быть модернизирована без особых сложностей и остановки производства. На линии Комби Лайн вы можете производить круглые, продолговато-овальные, круглые и овальные штампованные, приплющенные, раскатанные, надрезанные и посыпанные изделия из пшеничной, смешанной муки, зерновых смесей и дрожжевого теста до 9.000 штук в час, днём и ночью.

ГЛОБАЛИЗАЦИЯ ДЛЯ НАС УЖЕ ДАВНО НЕ ПРОСТО СЛОВО.

На линии Кёниг Комби Лайн производят изделия высшего качества во всём мире и не важно, будь это «Боллилос» в Мексике, «Бапс» в Англии, «Хоуски» в Чехии, «Гамбургер Бунис» в Южой Африке, «Кайзеровская булочка» в Австрии или булочка «Хот Дог» в Австралии. Или вы хотите выпускать испанские «Медиас Нохес»? Никаких проблем! На линии Комби Лайн это возможно!

ДЕЛАЙТЕ ТО, ЧТО ВАШЕЙ ДУШЕ УГОДНО!

1 Округлённые тестовые заготовки

2 Производство булочек для гамбургера

3 Производство корншпица

4 Отсадка на листы

5 Нанесение оригинальных штампов на изделия

4

5

УСТАНОВКА ДЛЯ ПРОИЗВОДСТВА МЕЛКОШТУЧНЫХ ИЗДЕЛИЙ, РАЗВИВАЮЩАЯСЯ ВМЕСТЕ С ВАШИМ УСПЕХОМ И В СООТВЕТСТВИИ С ВАШИМИ ПОТРЕБНОСТЯМИ

ВО ГЛАВЕ ЛИНИИ СТОИТ ТЕСТОДЕЛИТЕЛЬНАЯ И ОКРУГЛИТЕЛЬНАЯ МАШИНА РЕКС

Деление и округление осуществляется по известному и проверенному принципу “Рекс“ – будь то, «Бэсик Рекс», «Классик Рекс», «Рекс Футура» или «Рекс Футура Мульти». Деление происходит так щадяще и точно, как это только возможно.

Бэсик Рекс - стандартный диапазон развеса, напр.; 35-85г или 50-110 г.

Классик Рекс Футура – альтернативная головная машина с расширенным диапазоном развеса, напр.: 22-110 г или 55-170 г.

Рекс Футура Мульти – модульная головная машина с диапазоном развеса: 17-230 г. по округлённым и до 600 г. по неокруглённым.

ПЕРЕСТАНОВКА РЯДНОСТИ ВЫХОДА ИЗДЕЛИЙ

Благодаря простому переключению рядности выхода изделий вы можете привести рядность в соответствие с размером противня.

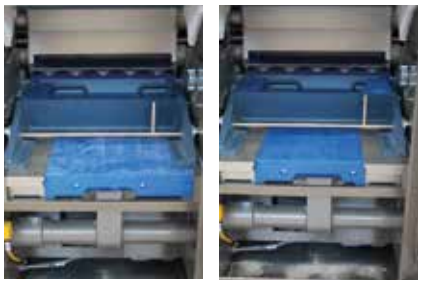

Переход с 4-х на 3-х рядный режим работы

СТАНЦИЯ ПРЕДВАРИТЕЛЬНОЙ ПРОКАТКИ

Станция предварительной прокатки поставляется в качестве серийного компонента линии Комби Лайн для придания изделиям продолговатой формы ещё до отсадки в шкаф предварительной расстойки и для придания им исходной формы для последующей штамповки или для последующей окончательной раскатки.

ШКАФПРЕДВАРИТЕЛЬНОЙРАССТОЙКИ

В стандартном исполнении изготавливается как шкаф для отлёжки изделий. По желанию, или при наличии в составе линии станции закатки, может стандартно изготавливаться с установкой регулировки климата (температуры и влажности).

ДОПОЛНИТЕЛЬНОЕОСНАЩЕНИЕДЛЯ ПЕРЕХОДА НА 2-Х РЯДНЫЙ РЕЖИМ РАБОТЫ

Этот узел позволяет работать в 2-х рядном режиме при рабочей ширине в 600 мм, формовать и отсаживать особо длинные изделия (напр. испанские «бокадиллос»).

СТАНЦИЯШТАМПОВКИИЗДЕЛИЙ

Ausgeführt mit Wendedrucktassen zum Stüpfeln von runden und ovalen bzw. länglichen Produkten bietet sie einfachste Bedienung bei hoher Betriebssicherheit.

Быстрый переход от производства одного вида изделий на другой. Большое разнообразие штамповочного инструмента.

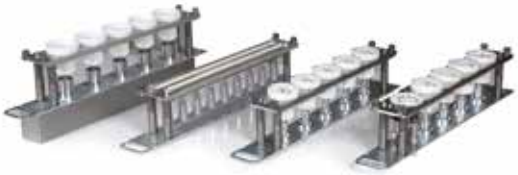

ОПЦИОНАЛЬНОЕ ОСНАЩЕНИЕ СТАНЦИЕЙ ПРОДОЛЬНОЙ НАДРЕЗКИ ИЗДЕЛИЙ

Станция предназначена для продольной надрезки продолговатых изделий. Легко вставляется на посадочное место для штамповочного инструмента в станции штамповки изделий.

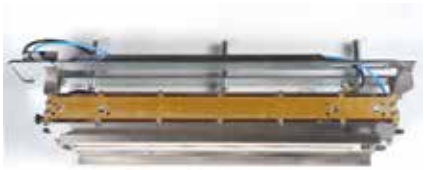

ВЫ НАЗЫВАЕТЕ НАМ ПРОДУКТЫ – МЫ ОПРЕДЕЛЯЕМ ДЛЯ ВАС ОПТИМАЛЬНУЮ КОНФИГУРАЦИЮ ЛИНИИ

СТАНЦИЯ ФОРМОВКИ ИЗДЕЛИЙ

При стандартном исполнении линии, на выбор предлагаются два варианта станции формовки.

СТАНЦИЯ ФОРМОВКИ «RR»RR

предназначена для формовки длиннораскатанных и приплющенных изделий, таких как: «Гамбургер» и булочки «Хот Дог».

СТАНЦИЯ ФОРМОВКИ «WK-RR»

предназначена для формовки дополнительных изделий: закатанных или закатанно-раскатанных.

СТАНЦИЯ ПОСЫПКИ

Наши станции посыпки тестовых заготовок отличаются:

- надёжным увлажнением тестовых заготовок посредством специальных увлажняющих валков
- отсутствием потери посыпочного материала за счёт автоматического возврата избытка посыпки назад в посыпочный бокс
- возможностью посыпки различной зернистости (например: посыпка маком, тыквенным семенем и т.д.)

ДОПОЛНИТЕЛЬНОЕ ОСНАЩЕНИЕ МОБИЛЬНОЙ СТАНЦИЕЙ ПОСЫПКИ

- модуль с сетчатым транспортёром установлен на передвижной раме, что обеспечивает простую очистку благодаря удобному доступу ко всем деталям установки, соприкасающимися с изделиями
- возможность дополнительного оснащения автоматизированной системой возврата посыпочного материала
- возможна поставка в исполнении с 2-мя лентами и одним посыпочным боксом для посыпки сверху или в исполнении с 3-мя лентами и 2-мя посыпочными боксами для посыпки изделий с обеих сторон
- эффективное увлажнение с помощью водяной бани и/ или опрыскивания

СТАНЦИЯ ОТСАДКИ ИЗДЕЛИЙ НА ПРОТИВНИ

гарантирует точную отсадку отформованных тестовых заготовок на носители для расстойки.

Благодаря программному управлению можно задавать не только размер шага прерывистой отсадки изделий, но и шаг отсадки по группам, не важно, происходит при этом отсадка на волнистые листы, багетные противни, носители для расстойки или листы с формами.

ДОПОЛНИТЕЛЬНОЕ ОСНАЩЕНИЕ СТАНЦИЕЙ НАДРЕЗКИ

для косых надрезов (например для корншпица)

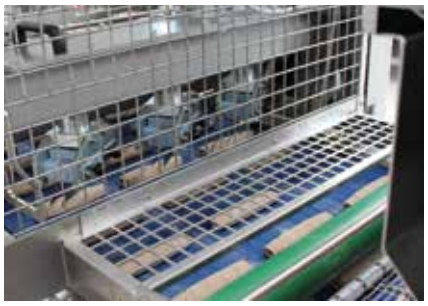

КОМБИ ЛАЙН - МОДЕЛЬНЫЙ РЯД

Наименования моделей, указанные в скобках ( ) действительны для линий с рабочей шириной 800 мм.
Модели с головной машиной Классик Рекс Футура длиннее на 100 мм.
Модели с головной машиной Классик Рекс Футура Мульти длиннее на 170 мм.

ЭНЕРГОПОТРЕБЛЕНИЕ:

Сжатый воздух в случае комплектации линии станцией надрезки: 15л/мин. при давлении в 6 бар
Сжатый воздух в случае комплектации линии станцией перехода на 2-х рядный тип работы: 20л/мин. при давлении в 6 бар.
Мощность электроподключения климатизации шкафа предварительной растойки: 4,4 кВт.
Расход воды для увлажнения шкафа предварительной расстойки: 15 л./час при давлении в 2 бара.
Расход воды станции посыпки изделий: 40 л./час при давлении в 2 бара
Мощность электроподключения установок Комби Лайн: см. данные конкретной модели

KCL 1 (KCL 11)

Мощность электроподключения установки: 3,5 кВт.
Климатизация шкафа предварительной расстойки возможна дополнительно под заказ.

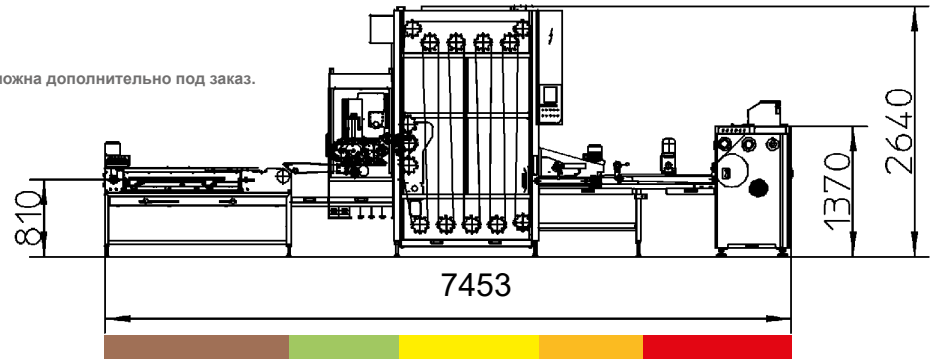

KCL 2 (KCL 12)

Мощность электроподключения установки: 3,9 кВт.
Расход воды на станции посыпки изделий: 40 л/час при давлении 2 бара.
Климатизация шкафа предварительной расстойки возможна дополнительно под заказ.

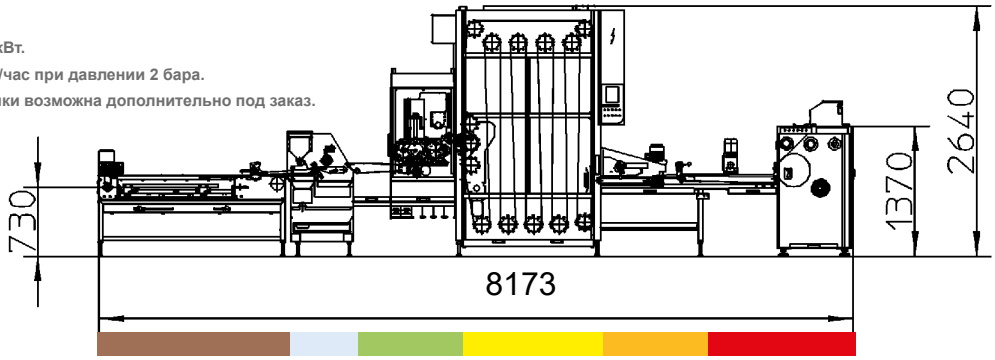

KCL 3 (KCL 13)

Мощность электроподключения установки: 4,9 кВт.
Климатизация шкафа предварительной расстойки возможна дополнительно под заказ.

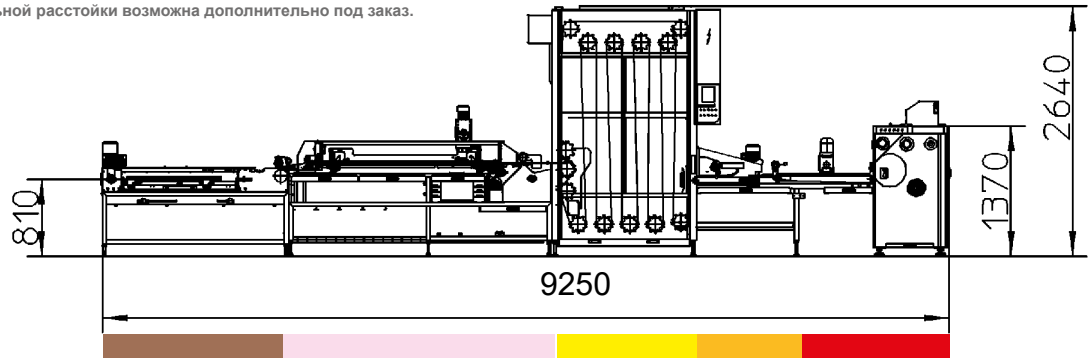

Станция отсадки изделий на листы | Станция посыпки | Станция формовки «WK RR» | Станция формовки «RR» | Станция штамповки | Шкаф предварительной расстойки | Станция предварительной прокатки | Головная машина Базис Рекс (опция Рекс Футура, Рекс Футура Мульти)

Возможность дооснащения линии различными модулями Например: станцией штамповки донатов (KCL 3 – KCL 10)

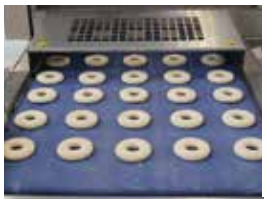

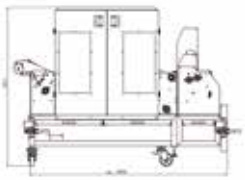

ТЕХНИЧЕСКИЕХАРАКТЕРИСТИКИ:

Кёниг Комби Лайн 800 (рабочая ширина 800 мм):
6-ти рядный выход изделий 9.000 шт./час
5-ти рядный выход изделий 7.500 шт./час
4-х рядный выход изделий 6.000 шт./час
3-х рядный выход изделий (при наличии станции перехода с 6-ти на 3-х рядный тип работы): 4.500 шт./час

Кёниг Комби Лайн 600 (рабочая ширина - 600 мм.):
5-ти рядный выход изделий 7.500 шт./час
4-х рядный выход изделий 6.000 шт./час
3-х рядный выход изделий 4.500 шт./час
2-х рядный выход изделий (при наличии станции перехода с 4-х на 2-х рядный тип работы): 3.000 шт./час

KCL 4 (KCL 14)

Мощность электроподключения установки: 5,3 кВт.
Расход воды на станции посыпки изделий: 40 л/час при давлении 2 бара.
Климатизация шкафа предварительной расстойки возможна дополнительно под заказ.

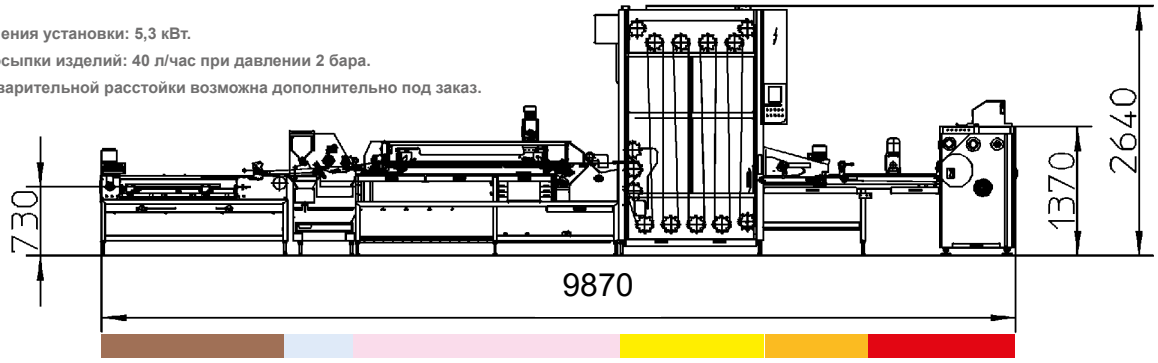

KCL 5 (KCL 15)

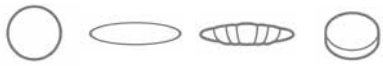

Мощность электроподключения установки: 4,9 кВт.
Мощность электроподключения климатизации шкафа предварительной расстойки: 4,4 кВт.
Расход воды для увлажнения шкафа предварительной расстойки: максим. 15 л./час при давлении 2 бара.

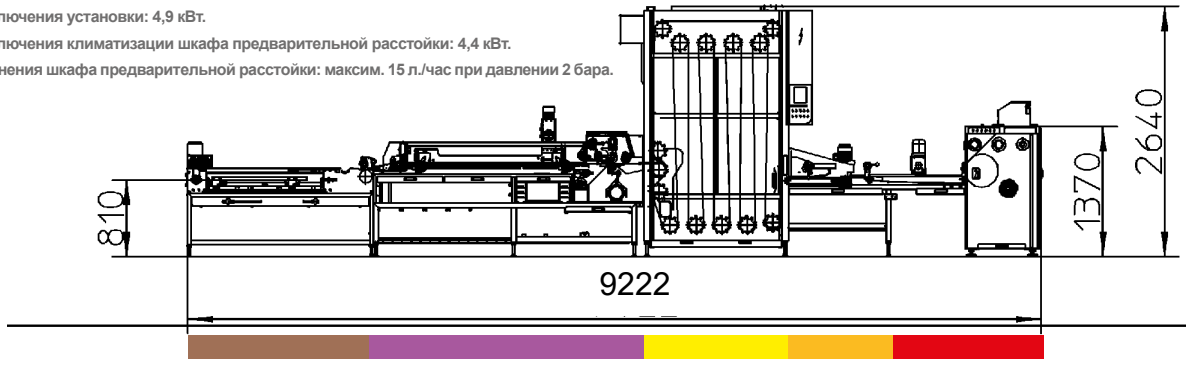

KCL 6 (KCL 16)

Мощность электроподключения установки: 5,3 кВт.
Мощность электроподключения климатизации шкафа предварительной расстойки: 4,4 кВт.
Расход воды для увлажнения шкафа предварительной расстойки: максим. 15 л./час при давлении 2 бара.
Расход воды станции посыпки изделий: 40 л/час при давлении 2 бара.

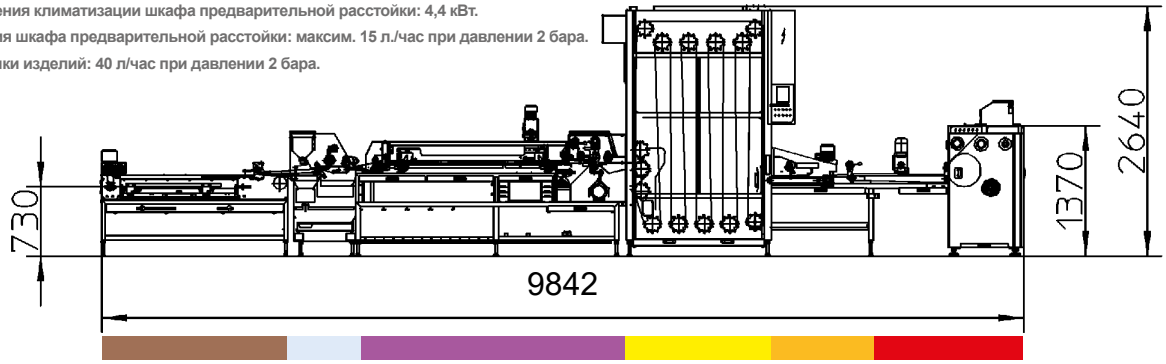

KCL 7 (KCL 17)

Мощность электроподключения установки: 4,9 кВт.
Климатизация шкафа предварительной расстойки возможна дополнительно под заказ.

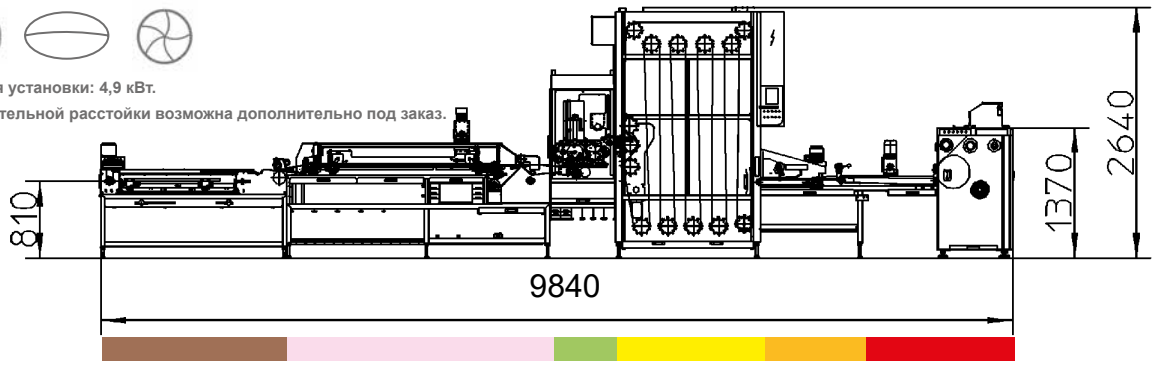

KCL 8 (KCL 18)

Мощность электроподключения установки: 5,3 кВт.
Расход воды на станции посыпки изделий: 40 л/час при давлении 2 бара.
Климатизация шкафа предварительной расстойки возможна дополнительно под заказ.

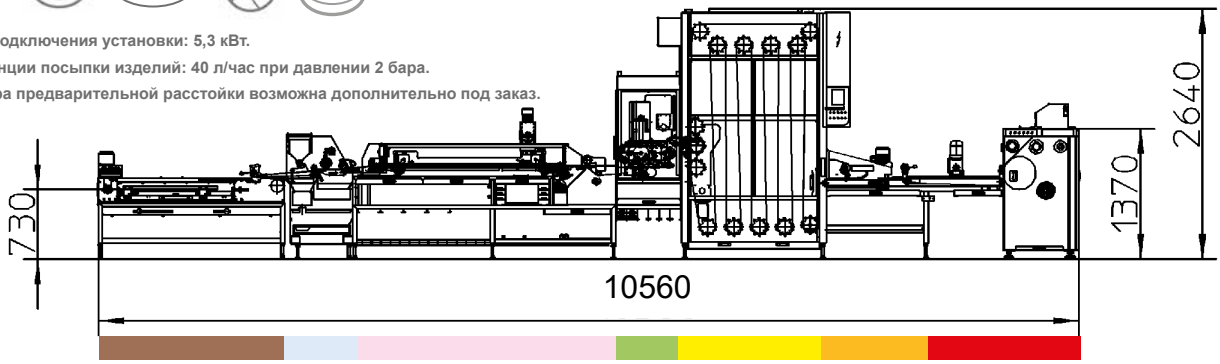

KCL 9 (KCL 19)

Мощность электроподключения установки: 4,9 кВт.
Мощность электроподключения климатизации шкафа предварительной расстойки: 4,4 кВт.
Расход воды для увлажнения шкафа предварительной расстойки: максим.
15 л./час при давлении 2 бара.

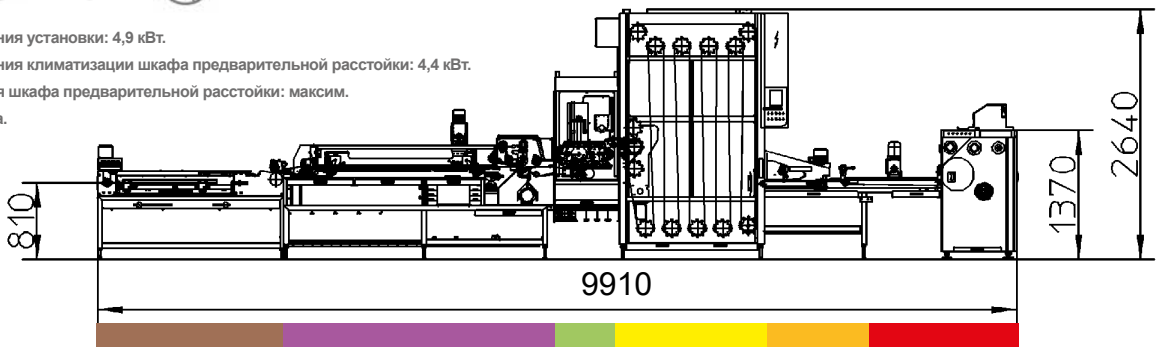

KCL 10 (KCL 20)

Мощность электроподключения установки: 5,3 кВт.
Мощность электроподключения климатизации шкафа предварительной расстойки: 4,4 кВт.
Расход воды для увлажнения шкафа предварительной расстойки: максим. 15 л./час при давлении 2 бара.
Расход воды станции посыпки изделий: 40 л/час при давлении 2 бара.

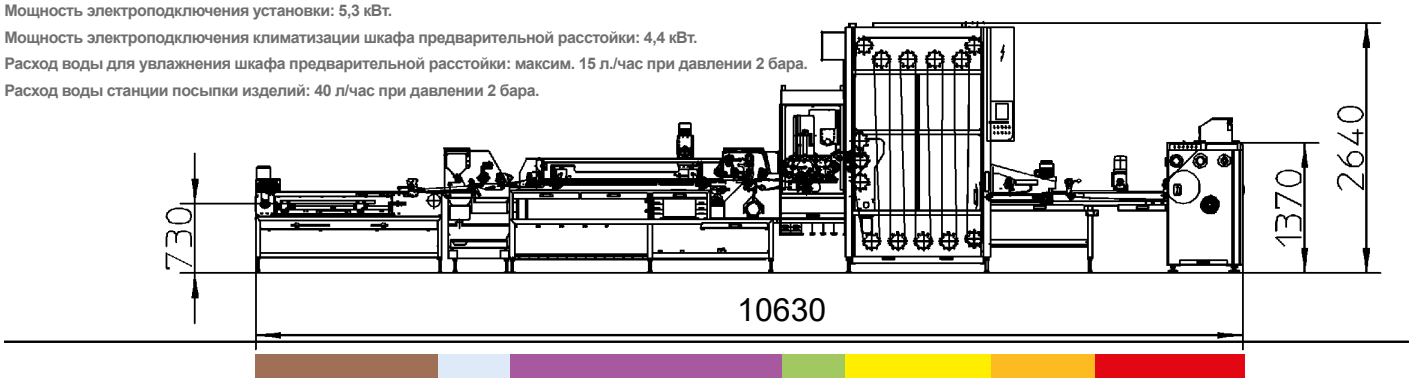

АССОРТИМЕНТ

КРУГЛЫЕИЗДЕЛИЯ
Крапфен,булочки: молочная, с изюмом, вассеровская и т.д.

КРУГЛЫЕШТАМПОВАННЫЕ
булочки : кертнер, зальц, штерн, футбольный мяч и тд.

ОВАЛЬНЫЕ ШТАМПОВАННЫЕ
«Штирийская булочка», «Плетёнка», «Маракуетта»

ДЛИННОРАСКАТАННЫЕ
«Пайн э лайт»

ЗАКАТАННЫЕ
зальцштанге, корншпиц

ОКРУГЛЁННЫЕПРИПЛЮЩЕННЫЕ
банс, булочка для гамбургера

ДЛИННОРАСКАТАННЫЕ НАДРЕЗАННЫЕ
булочка с надрезом

ИЗДЕЛИЯ С ПОСЫПКОЙ

ОТЛИЧИТЕЛЬНЫЕ ХАРАКТЕРИСТИКИ:

- модульная система – с возможностью последующего расширения
- управление с жидкокристаллическим дисплеем и памятью на 50 рецептурных программ
- производство рогаликов/ рогликов при помощи дополнительной рогликовой закаточной машины
- отличное качество изготовления линии с использованием высокосортной нержавеющей стали лёгкий доступ к основным узлам и деталям для чистки и обслуживания
- возможность оснащения линии шкафом предварительной расстойки «Бипасс» со сквозным проходом нерасстоенных «зелёных» тестовых заготовок на станцию отсадки
- поставляется также со шкафом окончательной расстойки

ШТАМПОВОЧНЫЙИНСТРУМЕНТ

КРУГЛЫЕ,ШТАМПОВАННЫЕИЗДЕЛИЯ

Кайзер, Зальц, Кэртнер, Звезда, GB, Кронен 8, Кронен 10, Файерабенд, Зоннен

Ö3, Зонненблумен, Трактор, Shell, Тартаруга, Спирале, Ин Ян, 3 штерн, Футбол

ОВАЛЬНЫЕ, ШТАМПОВАННЫЕ ИЗДЕЛИЯ

Лангземмель, Монд, Раупе, Велле, Гефлехт

Рогато, Тартаруга, Хауски, Маракуетта

ДОВЕРИЕ ВОЗНИКАЕТ НА ОСНОВЕ ПОЛОЖИТЕЛЬНОГО ОПЫТА И НАДЁЖНОСТИ

ИСПЫТАЙТЕ НАС В НАШЕМ ТЕХНИКО-ТЕХНОЛОГИЧЕСКОМ ЦЕНТРЕ!

Каждая инвестиция, осуществляемая вами сегодня, улучшает ваши шансы на ещё больший успех завтра. Предпосылкой для этого является осознание того, что вы правильно разместили свои капиталы. Зачастую это проявляется лишь впоследствии. Кёниг предоставляет вам возможность уже заранее поставить на выигрышный номер.

Для того, чтобы вы не купили кота в мешке, испытайте машины Кёниг в нашем технико-технологическом центре!

Посетите нас в наших технико-технологических центрах в Граце и Динкельсбюле. Под ваши рецептуры и сырьё мы найдём оптимальное решение для вас. Мы будем искать их так долго, пока вы не будете довольны. В противном случае, мы доработаем наши машины и начнём сначала. Для того, чтобы вы могли в точности предложить именно то, чего желают ваши покупатели.

Проверьте свои решения прежде, чем вы осуществите инвестиции. В реальных условиях и со своим сырьём. Наш технико-технологический центр делает это возможным. Согласуйте время своего визита уже сегодня!

СЕРВИСНОЕ ОБСЛУЖИВАНИЕ И ЗАПАСНЫЕ ЧАСТИ ОТ ПРОИЗВОДИТЕЛЯ

Каждая машина и установка, прежде чем они покинут заводские цеха фирмы «Кёниг», испытываются по тесту. Большинство наших техников изучали пекарное дело. Они собирают установки Кёниг на заводе и затем запускают их у вас на производстве. Они знают, что получится! И если вдруг возникнет проблема, то в вашем распоряжении всегда находится наша сервисная служба. Днём и ночью! По всему миру.

В РАБОЧЕЕ ВРЕМЯ: **+7.926.208.6488**
В ОСТАЛЬНОЕ ВРЕМЯ: **+7.495.280.1523**

KÖNIG THE BAKER'S CROWN

Головной офис:
Кёниг Машинен
Гезельшафт м.б.Х.
Штаттеггер штрассе 80
8045 Грац-Андритц, Австрия
Тел.: +43 316.6901.0
Факс: +43 316.6901.115
info@koenig-rex.com
www.koenig-rex.com

Представительство компании
Кёниг Машинен
Гезельшафт м.б.Х.
в Российской Федерации и странах СНГ
1-й Щипковский пер., дом 20 / оф.701
115093 Москва, Российская Федерация
Тел.: +7 495.280.15.23
Факс: +7 499.235.14.27
igor.kornauhof@koenig-rex.com
www.koenig-rex.com/ru

scan here

* размеры в мм — без обязательств. Мы оставляем за собой право на технические изменения. 2018